第30講 ● 4年のまとめ

あすか「男子は17人いたよ」　ゆうか「女子は15人いたよ」

あきら「山が好きな人は13人だよ」　かおり「海が好きな男子は12人だよ」

① あすかさんのクラスは何人でしょうか。

② 山が好きな男子は何人ですか。

③ 山が好きな女子は何人ですか。

©RECRUIT HOLDINGS
本サービスに関する知的財産権その他一切の権利は著作権者に帰属します。
また本サービスに掲載の全部または一部につき無断複製・転載を禁止します。

ⒸRECRUIT HOLDINGS
本サービスに関する知的財産権その他一切の権利は著作権者に帰属します。
また本サービスに掲載の全部または一部につき無断複製・転載を禁止します。

練習 1

次の計算をしましょう。

① $7.32+4.84$　② $7.3-2.01$

③ $2\frac{3}{7}+\frac{5}{7}$　④ $1\frac{7}{8}+3\frac{1}{8}$

⑤ 107×374　⑥ 0.34×75

⑦ $75.2\div8$　⑧ $45\div36$

練習 2

次の数を四捨五入(ししゃごにゅう)して［　］の中の位(くらい)までのがい数にしましょう。

① 4732801［一万の位］　② 46089271［百万の位］

©RECRUIT HOLDINGS
本サービスに関する知的財産権その他一切の権利は著作権者に帰属します。
また本サービスに掲載の全部または一部につき無断複製・転載を禁止します。

練習 3

次の数を数直線に↑でかきましょう。

① 0.3　　② 1.7　　③ $\frac{7}{10}$　　④ $2\frac{3}{10}$

練習 4

次の角度は何度でしょうか。

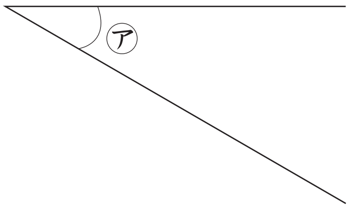

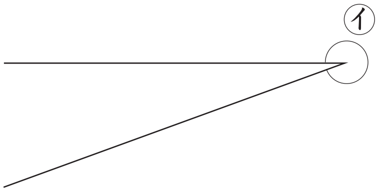

練習 5

色をぬってある部分の面積(めんせき)を求(もと)めましょう。

①

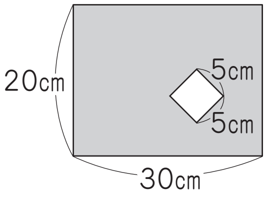

②

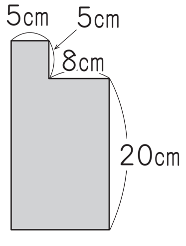

©RECRUIT HOLDINGS
本サービスに関する知的財産権その他一切の権利は著作権者に帰属します。
また本サービスに掲載の全部または一部につき無断複製・転載を禁止します。

練習 6

次の角度は何度でしょうか。

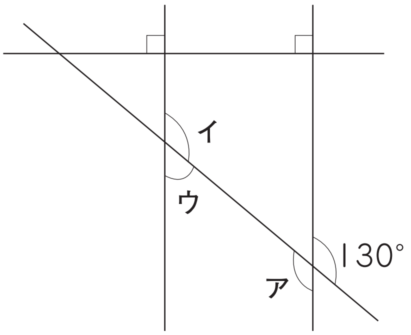

練習 7

右の図のようにたての長さが5cmの長方形があります。

① 横の長さが1cmずつふえると，面積は何cm²ずつふえるでしょうか。

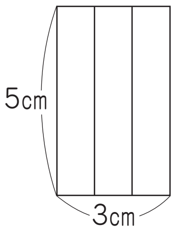

② 面積が45cm²のとき，横の長さは何cmですか。

©RECRUIT HOLDINGS
本サービスに関する知的財産権その他一切の権利は著作権者に帰属します。
また本サービスに掲載の全部または一部につき無断複製・転載を禁止します。

〈計算用紙〉

©RECRUIT HOLDINGS
本サービスに関する知的財産権その他一切の権利は著作権者に帰属します。
また本サービスに掲載の全部または一部につき無断複製・転載を禁止します。

第30講 ● 確認テスト

(1) 次の計算をしましょう。

① $4.57+3.48=$ [ア]

② $9.8-1.03=$ [イ]

③ $2\frac{1}{5}-1\frac{3}{5}=$ [ウ]

④ $0.46\times35=$ [エ]

⑤ $36\div48=$ [オ]

(2) 次の数を四捨五入(ししゃごにゅう)して，［　］の中のがい数にしましょう。

① 376543［一万の位(くらい)］は約(やく) [カ]

② 987654321［百万の位］は約 [キ]

ⒸRECRUIT HOLDINGS
本サービスに関する知的財産権その他一切の権利は著作権者に帰属します。
また本サービスに掲載の全部または一部につき無断複製・転載を禁止します。

〈計算用紙〉

ⒸRECRUIT HOLDINGS
本サービスに関する知的財産権その他一切の権利は著作権者に帰属します。
また本サービスに掲載の全部または一部につき無断複製・転載を禁止します。

第30講 ● 4年のまとめ

あすかさんのクラスで海と山，どちらが好(す)きかを調べたら，次のようになりました。

あすか「男子は17人いたよ」　ゆうか「女子は15人いたよ」
あきら「山が好きな人は13人だよ」　かおり「海が好きな男子は12人だよ」

①　あすかさんのクラスは何人でしょうか。

・表に整理するとわかるね。

・17＋15＝32で32人だね。

	海	山	計
男子	12	②	17
女子	④	③	15
計	⑤	13	①

②　山が好きな男子は何人ですか。

・17－12＝5で5人だね。

③　山が好きな女子は何人ですか。

・②が5人とわかったね。

・13－5＝8で8人だね。

・ほかの人数もわかるね。

④は，15－③＝15－8＝7（人）だね。

⑤は，12＋④＝12＋7＝19（人）だね。

©RECRUIT HOLDINGS
本サービスに関する知的財産権その他一切の権利は著作権者に帰属します。
また本サービスに掲載の全部または一部につき無断複製・転載を禁止します。

4つの4を＋，－，×，÷の記号でつないで，1～9の答えを作ることはできるでしょうか。

4□4□4□4＝○

【例(れい)】　4÷4＋4－4＝1

○2～9を作ってみよう。

・2，7，8，9はかんたんにできる。

・3，4，5，6がむずかしい。

・（　）を使うとできるよ。

4÷4＋4÷4＝1＋1＝2

（4×4－4）÷4＝12÷4＝3

4×（4－4）＋4＝4×0＋4＝0＋4＝4

（4×4＋4）÷4＝20÷4＝5

4＋（4＋4）÷4＝4＋8÷4＝4＋2＝6

4＋4－4÷4＝4＋4－1＝7

4＋4÷4×4＝4＋1×4＝4＋4＝8

4＋4÷4＋4＝4＋1＋4＝9

ⒸRECRUIT HOLDINGS
本サービスに関する知的財産権その他一切の権利は著作権者に帰属します。
また本サービスに掲載の全部または一部につき無断複製・転載を禁止します。

練習 1

次の計算をしましょう。

① $7.32+4.84=$ **12.16**

② $7.3-2.01=$ **5.29**

③ $2\frac{3}{7}+\frac{5}{7}=2\frac{8}{7}=$ **$3\frac{1}{7}$**

④ $1\frac{7}{8}+3\frac{1}{8}=4\frac{8}{8}=$ **5**

⑤ $107\times374=$ **40018**

```
    107
  × 374
  -----
    428
   749
  321
  -----
  40018
```

⑥ $0.34\times75=$ **25.5**

```
   0.34
 ×   75
 ------
    170
   238
 ------
  25.50
```

（25.50 の最後の 0 は斜線で消されている）

⑦ $75.2\div8=$ **9.4**

```
     9.4
  8)75.2
    72
    ----
     32
     32
    ----
      0
```

⑧ $45\div36=$ **1.25**

```
      1.25
  36)45
     36
     ----
      90
      72
     ----
      180
      180
     ----
        0
```

練習 2

次の数を四捨五入（ししゃごにゅう）して［　］の中の位（くらい）までのがい数にしましょう。

① 4732801［一万の位］

約（やく）**4730000**

② 46089271［百万の位］

約**46000000**

©RECRUIT HOLDINGS
本サービスに関する知的財産権その他一切の権利は著作権者に帰属します。
また本サービスに掲載の全部または一部につき無断複製・転載を禁止します。

練習 3

次の数を数直線に↑でかきましょう。

①　0.3　　②　1.7　　③　$\frac{7}{10}$　　④　$2\frac{3}{10}$

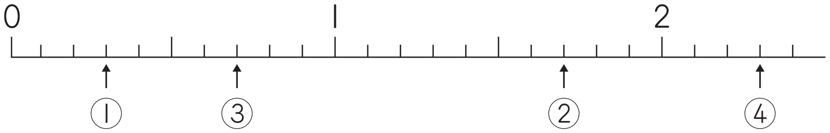

練習 4

次の角度は何度でしょうか。

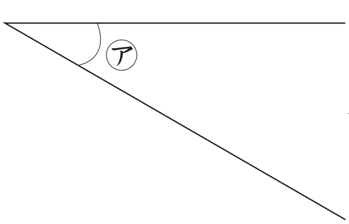

30°

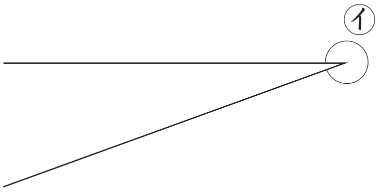

340°

練習 5

色をぬってある部分の面積(めんせき)を求(もと)めましょう。

①

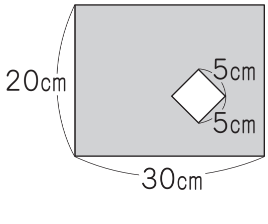

20×30－5×5＝600－25

＝575

答え　575㎠

②

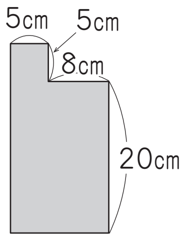

（20＋5）×（5＋8）－5×8

＝25×13－40

＝325 －40

＝285

答え　285㎠

©RECRUIT HOLDINGS
本サービスに関する知的財産権その他一切の権利は著作権者に帰属します。
また本サービスに掲載の全部または一部につき無断複製・転載を禁止します。

練習 6

次の角度は何度でしょうか。

ア　180－130＝50　　イ　**130°**

180－50＝**130°**　　ウ　180－130＝**50°**

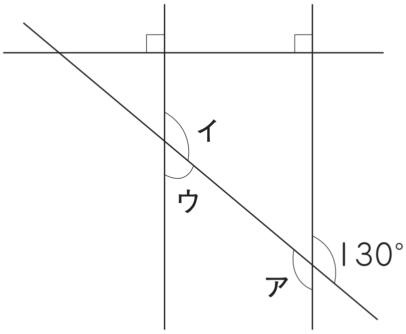

練習 7

右の図のようにたての長さが5cmの長方形があります。

① 横の長さが1cmずつふえると，面積は何cm²ずつふえるでしょうか。

5cm²ずつふえる

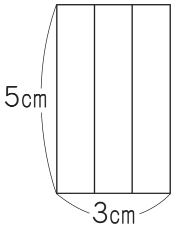

② 面積が45cm²のとき，横の長さは何cmですか。

横の長さを□cm，面積を○cm²とすると

5×□＝○

5×□＝45

□＝45÷5

□＝9　　答え　**9cm**

横の長さ（cm）	1	2	3	4	5
長方形の面積（cm²）	5	10	15	20	25

©RECRUIT HOLDINGS
本サービスに関する知的財産権その他一切の権利は著作権者に帰属します。
また本サービスに掲載の全部または一部につき無断複製・転載を禁止します。

第30講 ● 確認テスト

(1) 次の計算をしましょう。

① 4.57＋3.48＝［ア］

② 9.8－1.03＝［イ］

③ $2\frac{1}{5}-1\frac{3}{5}=$［ウ］

④ 0.46×35＝［エ］

⑤ 36÷48＝［オ］

(2) 次の数を四捨五入(ししゃごにゅう)して，［　］の中のがい数にしましょう。

① 376543［一万の位(くらい)］は約(やく)［カ］

② 987654321［百万の位］は約［キ］

解答例(かいとうれい)

(1) ① ア：8.05

② イ：8.77

③ ウ：$\frac{3}{5}$

④ エ：16.1

⑤ オ：0.75

(2) ① カ：380000

② キ：988000000

©RECRUIT HOLDINGS
本サービスに関する知的財産権その他一切の権利は著作権者に帰属します。
また本サービスに掲載の全部または一部につき無断複製・転載を禁止します。